KOMANCHI

Водонагреватель с эмалированным баком
СЕРИЯ Umi

ОГРАНИЧЕННАЯ ДИСТРИБУЦИЯ

- **Модельный ряд: 30, 50, 80, 100 литров**
- **МЕДНЫЙ НАГРЕВАТЕЛЬНЫЙ ЭЛЕМЕНТ** – высокая эффективность нагрева. Мощность 1,5 кВт.
- **ЗАЩИТА ОТ КОРРОЗИИ.** Магниевый анод.
- **ЭКОНОМИЧНЫЙ РЕЖИМ** работы
- **ДИЭЛЕКТРИЧЕСКИЕ ПЕРЕХОДНИКИ** в комплекте, защищают от утечки электрического тока и обеспечивают защиту патрубков от коррозии
- **ТЕРМОМЕТР** для отслеживания текущей температуры воды
- **ПРЕДОХРАНИТЕЛЬНЫЙ КЛАПАН** -для защиты устройства от превышающего норму гидравлического давления.
- **ВЫСОКИЙ КЛАСС ПЫЛЕВЛАГОЗАЩИЩЕННОСТИ – IP24**
- **МЕХАНИЧЕСКИЙ ТЕРМОРЕГУЛЯТОР** позволяет легко задать температуру нагрева воды
- **ВЫСОКОПРОЧНОЕ МЕЛКОДИСПЕРСНОЕ ЭМАЛЕВОЕ ПОКРЫТИЕ** внутреннего бака
- **5 ЛЕТ ГАРАНТИИ** НА ВНУТРЕННИЙ БАК

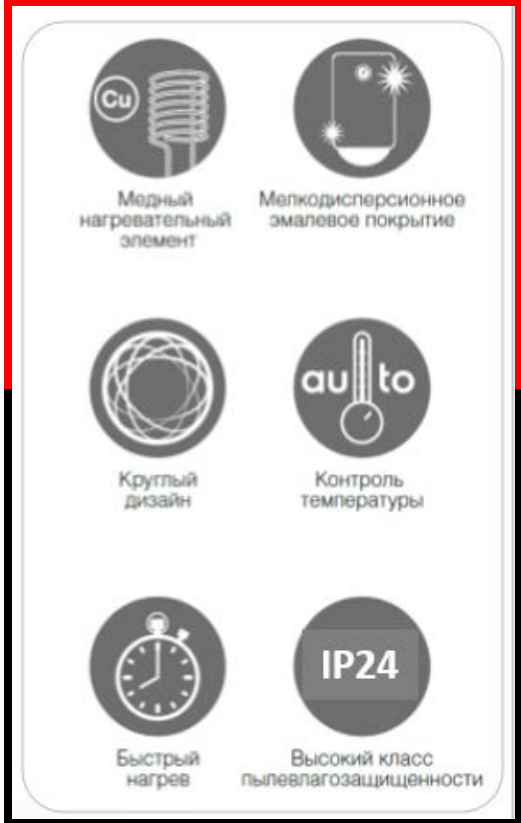

KOMANCHI

Водонагреватель с эмалированным баком
СЕРИЯ Umi

Установочные размеры

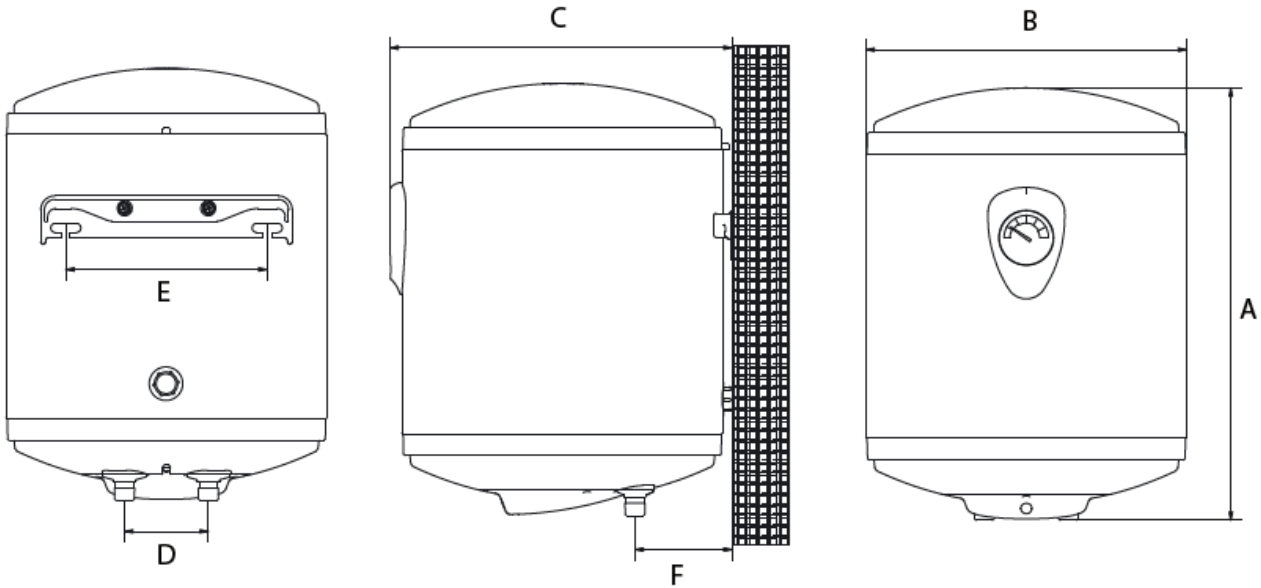

Артикул	Объём, л	A, мм	B, мм	C, мм	D, мм	E, мм	F, мм
KWH/S 30 UMI	30	512	380	408	100	240	116
KWH/S 50 UMI	50	735	380	408	100	240	116
KWH/S 80 UMI	80	723	450	475	100	240	149
KWH/S 100 UMI	100	856	450	475	100	240	149

KOMANCHI

Водонагреватель с эмалированным баком
СЕРИЯ Umi

Технические характеристики

Параметр / Модель	KWH/S 30 Umi	KWH/S 50 Umi	KWH/S 80 Umi	KWH/S 100 Umi
Объем, л	30	50	80	100
Номинальная мощность, Вт	1500	1500	1500	1500
Номинальное напряжение, В ~/Гц	230 ~ 50-60	230 ~ 50-60	230 ~ 50-60	230 ~ 50-60
Номинальный ток, А	6,5	6,5	6,5	6,5
Минимальное давление, Бар	0,3	0,3	0,3	0,3
Максимальное давление, Бар*	6	6	6	6
Максимальная температура воды, °С	65	70	70	70
Защита от поражения электрическим током	I класс	I класс	I класс	I класс
Защита от влаги	IP24	IP24	IP24	IP24
Время нагрева (с 10 °С до 75 °С), мин**	91	151	242	303
Размеры прибора (ШхВхГ), мм	380x512x408	380x735x408	450x723x475	450x856x475
Размеры упаковки (ШхВхГ), мм	415x565x435	415x790x435	468x815x490	468x950x490
Вес нетто, кг	11	17,5	20	23,5
Вес брутто, кг	13	19,5	22,5	26