**iBox universal скрытая часть, ½’ / ¾’**
Поверхности : **n.a.** Артикульный номер: **01800180**

## Описание

**Характеристики**

- подходит для всех готовых наборов для душа, ванны и для термостата

**Опциональные принадлежности**

- Удлинение скрытой части 25 мм для ibox universal (#13595XXX)
- Установочный комплект для ibox universal (#96615XXX)

## Продукт
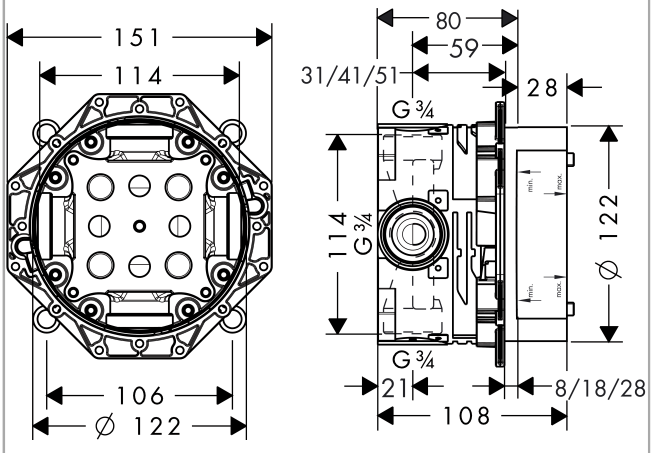
## Чертеж