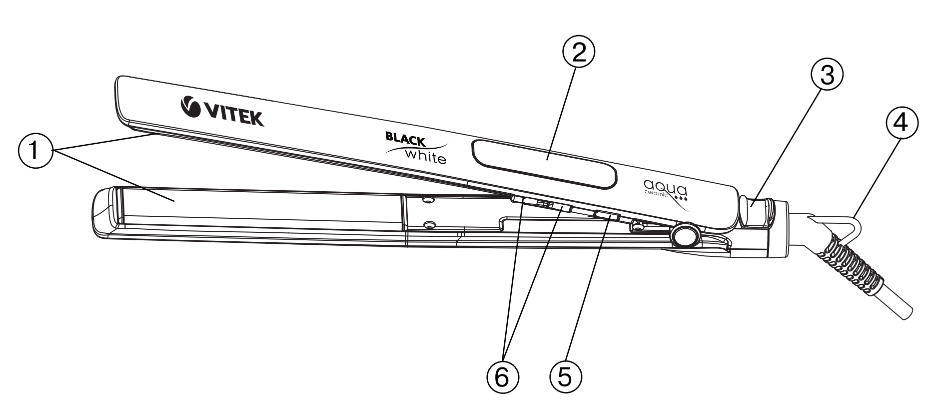

ENGLISH

HAIR STRAIGHTENER VT-2309
Instruction manual

Description
1. Operating plates
2. Display
3. Clamp lock
4. Hanging loop
5. "on/off" button
6. Plates heating setting buttons "+" "-"

ATTENTION! Do not use the unit near objects filled with water (bath, swimming pool etc.).

- When using the unit in a bathroom, disconnect it immediately after usage, pull the plug out of the socket, as when water is near it is dangerous even if the switch is off;
- For additional protection you can install a residual current device with nominal current of operation, not exceeding 30 mA into the mains of the bathroom while installation refer to a specialist**;**

SAFETY MEASURES
- Before using the unit, make sure that the operating voltage of the unit corresponds to the voltage of the electric network.
- Never leave the operating unit unattended.
- Do not use the unit in places, where aerosols or inflammable liquids are used. Hair sprayer can be used only after straightening of hair.
- Always unplug the unit after usage and before cleaning.
- When unplugging the unit, take the plug, do not pull the cord.
- Polyethylene parcels, used as packaging, can be dangerous. To prevent stifle keep the package away from babies and children. A parcel– is not a toy.
- Do not take the plug with wet hands.
- Do not keep the unit in places where it can fall into a bath or a basin, filled with water; do not immerse the unit into water or other liquids.
- Do not use the unit while taking a bath.
- If the unit fell into water, unplug it immediately, only after it you can take it out of water.
- Children can use the unit only under supervision of adults.
- This unit is not intended for usage by children or disabled persons unless they are given all the necessary instructions on safety measures and information about danger, which can be caused by improper usage of the unit.
- Do not use the unit when you are drowsy.
- Do not use the unit to straighten wet hair or synthetic wigs.
- Avoid contact of hot surfaces with your face, neck and other parts of your body.
- Do not put the operating unit on heat-sensitive surfaces, soft surfaces (bed or sofa), do not cover it.
- Be careful! The operating surface remains hot for some time after switching off of the unit.
- Take the operating unit only in the zone of the handle. Do not touch the operating plates during operation of the unit.
- While using the unit unwind the cord at full length.
- The power cord should not:
- touch hot objects,
- run through sharp edges,
- be used as a handle.
- Periodically check the integrity of the power cord.
- Never use the unit if the power cord, the plug is damaged; if the unit malfunctions or after it fell into water. Apply to the authorized service centre for repair.
- Before you take the unit away, let it cool down, do not wind the power cord around the unit

THE UNIT IS INTENDED FOR HOUSEHOLD USAGE ONLY.

Before using the unit for the first time
- Unpack the unit.
- Before using the unit, make sure that the operating voltage of the unit corresponds to the voltage of the electric network.
- Insert the plug into the socket.
- To switch on the unit press the (5) "on/off" button, the display lighting (2) will light up and the maximal temperature of the operating plates heating will be displayed 230°C.

Note:
- *During the first usage of the unit smell from the heating element can appear, it is allowable.*
- Use the (6) "+" "-"buttons to set the required temperature of the operating plates in the range from 160–230°C with step 10°C.

Note:
- *Flashing values of temperature and the scale from the left side of the display (2) mean that heating of the operating plates takes place (1), constantly lighting temperature indications mean that the plates (1) heated up to the preset temperature and you can start straightening.*
- *When setting temperature remember that the plates (1) heating is quick but it takes much time for them to cool off.*

- Divide hair into not more than 4-5 ccm locks.
- Wait until the operating plates (1) heat up to the required temperature.
- Press the plates together and move the clamp lock (3) to the right until bumping.
- Put a lock between the plates (1) and press them together. During operation press the plates together only in the handle zone, do not touch the unit body, edges of the body and the operating plates (1).
- Wait several seconds and run them till the end of the hair slightly pressing the plates together.
- Repeat the procedure until you complete straightening of the hair.
- After you stop straightening of hair, press the (5) "on/off" button, the display lighting (2) will go out.

Note:
- *If during the operation the (*6) "+" *"-" buttons are not pressed, then in about 60 minutes the unit will switch off automatically.*

- After operation switch off the unit by pressing the (5) "on/off" button and take the plug out of the socket, wait until the unit cools off completely.
- Press the plates together and fix them, move the clamp lock (3) to the left until bumping.

Cleaning and care
- Before cleaning, unplug the unit and let it cool down completely.
- Do not immerse the unit, the power cord or the power plug into water or other liquids.
- Wipe the outer surface of the body and the operating plates with a soft damp cloth.
- Do not use abrasives and solvents for cleaning the unit.

Storage
- Before taking the unit for keeping, let it cool down completely and make sure that the body is dry.
- Press the plates together and fix them, move the clamp lock (3) to the left until bumping.
- Do not wind the cord around the body of the unit; it may cause damages to the unit.
- For easy storage there is a hanging loop (4), where you can store the unit provided that water does not get on it.
- Keep the unit in a dry place, out of reach of children.

Specifications
Power supply: 220-240V ~ 50/60Hz

The manufacturer preserves the right to change the specifications of the unit without a preliminary notification.

Service life of the unit is not less than 5 years

Guarantee
Details regarding guarantee conditions can be obtained from the dealer from whom the appliance was purchased. The bill of sale or receipt must be produced when making any claim under the terms of this guarantee.

CE *This product conforms to the EMC-Requirements as laid down by the Council Directive 89/336/EEC and to the Low Voltage Regulation (73/23 EEC)*

DEUTSCH

HAARGLÄTTER VT-2309
Bedienungsanleitung

Beschreibung
1. Arbeitsplatten
2. Display
3. Einraster der Fixiervorrichtung
4. Aufhängeöse
5. Ein-/Ausschalttaste „on/off"
6. Tasten der Einstellung der Aufheiztemperatur der Platten „+" „-"

ACHTUNG! Es ist nicht gestattet, das Gerät in der Nähe von den mit Wasser befüllten Becken (Badewanne, Wasserbecken usw.) zu nutzen.
- Bei der Nutzung des Geräts im Badezimmer schalten Sie es nach dem Betrieb vom Stromnetz ab, und zwar, ziehen Sie den Netzstecker des Geräts aus der Steckdose, weil die Wassernähe gefährlich ist, wenn das Gerät sogar mittels Schalter ausgeschaltet ist.
- Als zusätzlicher Schutz ist es zweckmäßig, den FI-Schalter mit Nennstrom bis 30 mA im Stromversorgungskreis des Badezimmers aufzustellen; wenden Sie sich dafür an einen Spezialisten;

SICHERHEITSMAßNAHMEN
- Vergewissern Sie sich vor der ersten Inbetriebnahme, dass die Spannung des Geräts mit der Netzspannung übereinstimmt.
- Lassen Sie das eingeschaltete Gerät nie unbeaufsichtigt.
- Benutzen Sie nie das Gerät an den Orten, wo Sprays oder leicht entflammbare Flüssigkeiten verwendet werden. Tragen Sie den Haarlack nur nach dem Haarglätten.
- Schalten Sie das Gerät nach dem Gebrauch und vor der Reinigung vom Stromnetz immer ab.
- Es ist nicht gestattet, das Gerät beim Abschalten vom Stromnetz am Netzkabel zu ziehen, halten Sie es am Netzstecker.
- Plastiktaschen, die als Verpackung genutzt werden, können gefährlich sein. Um das Ersticken zu vermeiden, halten Sie die Verpackung von Säuglingen und kleinen Kindern fern. Die Plastiktasche ist kein Spielzeug.
- Ziehen Sie nie den Netzstecker mit nassen Händen aus der Steckdose.
- Es ist nicht gestattet, das Gerät in den Stellen aufzubewahren, von denen es in die mit Wasser gefüllte Wanne oder Waschbecken stürzen könnte, tauchen Sie es nie ins Wasser oder andere Flüssigkeiten.
- Es ist nicht gestattet, das Gerät während des Badens zu nutzen.
- Sollte das Gerät einmal ins Wasser fallen, ziehen Sie sofort den Netzstecker aus der Steckdose, danach können Sie das Gerät aus dem Wasser holen.
- Besondere Vorsichtsmaßnahmen sind in den Fällen angesagt, wenn Kinder oder behinderte Personen das Gerät nutzen.
- Dieses Gerät darf von Kindern und behinderten Personen nicht genutzt werden, es sei denn ihnen eine angemessene und verständliche Anweisung über die sichere Nutzung des Geräts und die Gefahren seiner falschen Nutzung durch die Person, die für ihre Sicherheit verantwortlich ist.
- Nutzen Sie das Gerät nicht, wenn Sie schläfrig sind.
- Nutzen Sie nie das Gerät für Styling von nassen Haaren und synthetischen Perücken.
- Vermeiden Sie die Berührung von heißen Teilen des Geräts mit dem Gesicht, Hals und anderen Körperteilen.
- Es ist nicht gestattet, das Gerät auf weiche Oberflächen (Bett oder Sofa) zu legen und es abzudecken.
- Seien Sie vorsichtig! Die Arbeitsfläche bleibt einige Zeit nach dem Ausschalten des Geräts heiß.
- Halten Sie das eingeschaltete Gerät nur am Handgriff. Es ist nicht gestattet, die Arbeitsplatten des Geräts während seines Betriebs zu berühren.
- Es wird empfohlen, das Netzkabel während der Nutzung des Geräts auf die gesamte Länge abzuwickeln.
- Das Netzkabel soll:
- mit heißen Gegenständen nicht in Berührung kommen,
- über scharfe Kanten nicht gezogen werden,
- als Griff beim Tragen des Geräts nicht benutzt werden.
- Prüfen Sie von Zeit zu Zeit das Netzkabel.
- Es ist nicht gestattet, das Gerät zu nutzen, wenn das Netzkabel oder der Netzstecker beschädigt ist, wenn Störungen auftreten und wenn es heruntergefallen ist. Bitte wenden Sie sich an ein autorisiertes Kundenservicedienst, falls Probleme mit dem Gerät auftreten.
- Bevor Sie das Gerät wegpacken, lassen Sie es abkühlen, wickeln Sie nie das Kabel um das Gerät.

DAS GERÄT IST NUR FÜR DEN GEBRAUCH IM HAUSHALT GEEIGNET.

Bedienungsanleitung
- Nehmen Sie den Haarglätter aus der Verpackung heraus und wickeln Sie das Netzkabel komplett ab.
- Bevor Sie das Gerät in Betrieb nehmen, prüfen Sie, ob die Spannung Ihres Geräts mit der Netzspannung Ihres Hauses übereinstimmt.
- Stecken Sie den Stecker des Netzkabels in die Steckdose.
- Um das Gerät einzuschalten, drücken und halten Sie die Ein-/Ausschalttaste (5) „ON/OFF" drücken, dabei schaltet sich die Beleuchtung des Displays (2) ein und daran wird die maximale Aufheizungstemperatur der Arbeitsplatten 230°C angezeigt.

Anmerkung:
- *Beim ersten Einschalten des Geräts kann ein Geruch vom Heizelement entstehen, es ist normal.*
- Sie können die Temperatur im gewünschten Bereich von 160–230°C mit 10 Grad Schritt
- mit den Tasten (6) „+" „-" einstellen.

Anmerkung:
- *Blinkende Werte der Temperatur und der Skala auf der linken Seite des Displays (2) bedeuten, dass die Aufheizung von Arbeitsplatten (1) erfolgt, dauernd aufleuchtende Werte der Temperatur bedeuten, dass die Arbeitsplatten (1) die gewünschte Temperatur erreicht haben.*
- *Denken Sie bei der Einstellung der Temperatur daran, dass die Aufheizung der Platten (1) sehr schnell erfolgt, und ihre Abkühlung längere Zeit dauert.*
- Verteilen Sie Ihre Haare auf die ca. 4-5 cm breiten Strähnen.
- Warten Sie ab, bis die Arbeitsplatten (1) die eingestellte Temperatur erreichen.
- Drücken Sie die Platten zusammen und stellen Sie den Einraster der Fixiervorrichtung (3) nach rechts bis zum Anschlag.
- Legen Sie Haarsträhne zwischen den Platten (1) und drücken Sie diese zusammen. Drücken Sie die Arbeitsplatten nur am Handgriff zusammen, es ist nicht gestattet, das Gehäuse des Geräts, Ränder der Gehäuses und der Arbeitsplatten während des Betriebs des Geräts zu berühren.
- Halten Sie den Haarglätter einige Sekunden und ziehen Sie ihn entlang der Strähne, drücken Sie dabei die Platten leicht zusammen.
- Wiederholen Sie den Prozess, bis Ihre Haare geglättet werden.
- Nach der Beendigung der Prozedur, drücken Sie die Ein-/Ausschalttaste (5) „ON/OFF", die Beleuchtung des Displays (2) erlischt.

Anmerkung:
- Falls Sie während des Betriebs des Geräts die Tasten (6) „+" „-" nicht gedrückt haben, schaltet sich das Gerät nach 60 Minuten automatisch ab.
- Schalten Sie den Haarglätter nach der Beendigung des Betriebs aus, drücken Sie dabei die Taste (5) (ON/OFF), und ziehen Sie den Stecker aus der Steckdose heraus, warten Sie ab, bis das Gerät komplett abgekühlt wird.
- Drücken Sie die Platten zusammen und fixieren Sie diese, indem Sie den Einraster der Fixiervorrichtung (3) nach links bis zum Anschlag stellen.

Reinigung und Pflege
- Vor der Reinigung schalten Sie das Gerät vom Stromnetz ab, und lassen Sie es komplett abkühlen.
- Es ist nicht gestattet, das Gehäuse des Geräts, das Netzkabel und den Netzstecker ins Wasser oder andere Flüssigkeiten zu tauchen.
- Reinigen Sie die Außenseite des Gehäuses und die Arbeitsplatten des Geräts mit einem weichen feuchten Tuch.
- Es ist nicht gestattet, Abrasiv- und Lösungsmittel für die Reinigung des Geräts zu nutzen.

Aufbewahrung
- Bevor Sie das Gerät zur längeren Aufbewahrung wegpacken, lassen Sie es komplett abkühlen und vergewissern Sie sich, dass das Gehäuse des Geräts sauber und trocken ist.
- Drücken Sie die Platten zusammen und fixieren Sie diese, indem Sie den Einraster der Fixiervorrichtung nach rechts bis zum Anschlag stellen.
- Wickeln Sie das Netzkabel nie um das Gerät, da es dadurch beschädigt werden kann.
- Zwecks der bequemen Nutzung wurde am Gerät eine Aufhängeöse (4) vorgesehen, worauf man das Gerät unter der Bedingung aufhängen kann, dass kein Wasser ins Gerät in dieser Lage eindringen wird.
- Bewahren Sie das Gerät in einem trockenen und für Kinder unzugänglichem Ort auf.

Technische Eigenschaften
Stromversorgung: 220-240V 50/60Hz

Der Hersteller behält die Rechte vor, Veränderungen in die Konstruktion des Geräts ohne vorzeitige Benachrichtigung vornehmen zu dürfen.

Nutzungsdauer des Geräts beträgt mindestens 5 Jahre.

Gewährleistung
Ausführliche Bedingungen der Gewährleistung kann man beim Dealer, der diese Geräte verkauft hat, bekommen. Bei beliebiger Anspruchserhebung soll man während der Laufzeit der vorliegenden Gewährleistung den Check oder die Quittung über den Ankauf vorzulegen.

CE *Das vorliegende Produkt entspricht den Forderungen der elektromagnetischen Verträglichkeit, die in 89/336/EWG -Richtlinie des Rates und den Vorschriften 73/23/EWG über die Niederspannungsgeräte vorgesehen sind.*

РУССКИЙ

ВЫПРЯМИТЕЛЬ ДЛЯ ВОЛОС VT-2309
Руководство по эксплуатации

Описание
1. Рабочие пластины
2. Дисплей
3. Защелка фиксатора
4. Петелька для подвешивания
5. Кнопка включения/выключения «on/off»
6. Кнопки установки температуры нагрева пластин «+» «-»

ВНИМАНИЕ! Не пользуйтесь данным устройством вблизи емкостей с водой (ванна, бассейн и т. д.).
- При использовании устройства в ванной комнате, его следует отключать от сети после эксплуатации, а именно вынув вилку сетевого шнура из розетки, так как близость воды, представляет опасность, даже когда устройство выключено выключателем;
- Для дополнительной защиты целесообразно установить устройство защитного отключения (УЗО) с номинальным током срабатывания, не превышающим 30 мА, в цепь питания ванной комнаты; при установке следует обратиться к специалисту;

МЕРЫ ПРЕДОСТОРОЖНОСТИ
- Перед включением убедитесь, что напряжение электрической сети соответствует рабочему напряжению устройства.
- Никогда не оставляйте работающее устройство без присмотра.
- Не включайте устройство в местах, где распыляются аэрозоли либо используются легковоспламеняющиеся жидкости. Лак для волос наносите только после выпрямления волос.
- Всегда отключайте устройство от сети после использования и перед чисткой.
- Вынимая вилку сетевого шнура из розетки, не тяните за шнур, а держитесь за вилку.
- Полиэтиленовые пакеты, используемые в качестве упаковки, могут представлять опасность. Чтобы предотвратить удушение держите упаковку подальше от младенцев и детей. Пакет – не игрушка.
- Не беритесь за вилку сетевого шнура мокрыми руками.
- Не кладите и не храните устройство в местах, где оно может упасть в ванну или раковину, наполненную водой, не погружайте корпус устройства, сетевой шнур или вилку сетевого шнура в воду или любую другую жидкость.
- Не используйте устройство во время принятия ванны.
- Если устройство упало в воду, немедленно выньте сетевую вилку из розетки, только после этого можно достать устройство из воды.
- Дети и люди с ограниченными возможностями должны пользоваться устройством только под наблюдением.
- Данное устройство не предназначено для использования детьми и людьми с ограниченными возможностями, если только лицом, отвечающим за их безопасность, им не даны соответствующие и понятные инструкции о безопасном пользовании устройством и тех опасностях, которые могут возникать при его неправильном пользовании.
- Не используйте устройство, если вы находитесь в сонном состоянии.
- Не используйте устройство для распрямления мокрых волос или синтетических париков.
- Избегайте соприкосновения горячих поверхностей устройства с лицом, шеей и другими частями тела.
- Не кладите устройство во время работы на чувствительные к теплу поверхности, мягкую поверхность (на кровать или диван) и не накрывайте его.
- Будьте осторожны! Рабочая поверхность остается горячей некоторое время после отключения устройства от сети.
- Беритесь за работающее устройство только в зоне рукоятки. Не касайтесь рабочих пластин выпрямителя во время его работы.
- При эксплуатации устройства рекомендуется размотать сетевой шнур на всю его длину.
- Сетевой шнур не должен:
- соприкасаться с горячими предметами,
- протягиваться через острые кромки,
- использоваться в качестве ручки для ношения устройства.
- Периодически проверяйте целостность сетевого шнура.
- Запрещается использовать устройство при повреждении сетевой вилки или сетевого шнура, если оно работает с перебоями, а также после его падения. По всем вопросам ремонта обращайтесь в авторизованный сервисный центр.
- Прежде чем убрать устройство, обязательно дайте ему остыть и никогда не обматывайте вокруг него сетевой шнур.

УСТРОЙСТВО ПРЕДНАЗНАЧЕНО ТОЛЬКО ДЛЯ ДОМАШНЕГО ИСПОЛЬЗОВАНИЯ.

Инструкция по эксплуатации
- Извлеките выпрямитель для волос из упаковки и полностью размотайте сетевой шнур.
- Прежде чем подключить устройство к электросети, проверьте, соответствует ли напряжение, указанное на устройстве, напряжению домашней электросети.
- Вставьте вилку сетевого шнура в розетку.
- Для включения выпрямителя нажмите кнопку включения/выключения (5) «on/off», при этом загорится подсветка дисплея (2) и на нем отобразится максимальная температура нагрева рабочих пластин 230°C.

Примечание:
- *При первом использовании возможно появление постороннего запаха от нагревательного элемента, это допустимо.*
- Кнопками (6) «+» «-» установите необходимую температуру рабочих пластин в интервале от 160–230°C с шагом в 10°C.

Примечание:
- *Мигающие значения температуры и шкалы с левой стороны дисплея (2) означают, что происходит нагрев рабочих пластин (1), постоянно светящиеся показания температуры обозначают, что пластины (1) нагрелись до установленной температуры и можно приступать к выпрямлению волос.*
- *При установке температуры помните, что нагрев пластин (1) происходит быстро, а их остывание требует значительно большего времени.*
- Распределите волосы на пряди шириной не более 4-5 см.
- Дождитесь нагрева рабочих пластин (1) до установленной температуры.
- Сожмите пластины и переместите защелку фиксатора (3) вправо до упора.
- Поместите прядь волос между пластинами (1) и сожмите их. Во время работы сжимайте рабочие пластины только в зоне рукоятки, не касайтесь корпуса выпрямителя, краев корпуса и рабочих пластин (1).
- Подержите несколько секунд и проведите выпрямителем по всей длине пряди волос, слегка сжимая пластины.
- Повторяйте процедуру до тех пор, пока не завершите выпрямление всех волос.
- По завершении процедуры выпрямления волос нажмите кнопку включения/выключения (5) «on/off», подсветка дисплея (2) погаснет.

Примечание:
- *Если в процессе работы не производилось нажатие кнопок* (6) «+» *«-», то приблизительно через 60 минут выпрямитель автоматически отключится.*
- По окончании работы отключите выпрямитель, нажав кнопку (5) «on/off» и выньте вилку сетевого шнура из розетки, дождитесь полного остывания устройства.
- Сожмите пластины и зафиксируйте их, переместив защелку фиксатора (3) влево до упора.

Чистка и уход
- Перед чисткой отключите устройство от сети и дайте ему полностью остыть.
- Запрещается погружать корпус устройства, сетевой шнур и вилку сетевого шнура в воду или любые другие жидкости.
- Протирайте внешнюю поверхность корпуса и рабочие пластины мягкой влажной тканью.
- Запрещается использовать для чистки устройства абразивные моющие средства и растворители.

Хранение
- Перед тем как убрать устройство на хранение, дайте ему полностью остыть и убедитесь, что корпус устройства чистый и сухой.
- Сожмите пластины и зафиксируйте их, переместив защелку фиксатора (3) влево до упора.
- Не наматывайте сетевой шнур на корпус устройства, так как это может привести к его повреждению.
- Для удобства в использовании предусмотрена петля для подвешивания (4), на которой можно хранить выпрямитель при условии, что в этом положении на него не будет попадать вода.
- Храните устройство в сухом прохладном месте, не доступном для детей.

Технические характеристики
Напряжение питания: 220-240В ~ 50/60Гц

Производитель оставляет за собой право изменять характеристики устройств без предварительного уведомления

Срок службы устройства не менее 5-ти лет

РСТ ME 61 *Данное изделие соответствует всем требуемым европейским и российским стандартам безопасности и гигиены.*

Производитель: АН-ДЕР ПРОДАКТС ГмбХ, Австрия
Нойбаугюртель 38/7А, 1070 Вена, Австрия
Сделано в Китае.

ҚАЗАҚ

ШАШҚА АРНАЛҒАН ТҮЗЕТКІШ
Пайдалану бойынша нұсқаулық

Сипаттамасы
1. Жұмыс тілімдері
2. Дисплей
3. Бекіткіш ілгегі
4. ілуге арналған ілгек
5. «on/off» іске қосу/айыру батырмасы
6. Тілімдердің қызу температурасын белгілеу батырмалары «+» «-»

НАЗАР АУДАРЫҢЫЗ! Суы бар ыдыстардың қасында бұл аспапты пайдаланбаңыз (ванна, бассейн және т.с.с.).
- Құрылғыны жуыну бөлмесінде пайдаланған кезде, оны пайдаланып болғаннан кейін, аспапты желіден сөндіру, яғни желілік баудың айыр тетігін ашалықтан ажырату керек, себебі судың жақындығы құрылғы айырғышпен сөндірілген кезде де қауіп төндіреді;
- Қосымша қорғаныс үшін жуыну бөлмесіндегі қоректендіру тізбегіне қорғаныс ажыратылу құрылғысын (ҚАҚ) 30 мА-ден аспайтын номиналды іске қосылу тоғымен орнатқан дұрыс; орнатқан кезде маманға хабарласқан жөн;

САҚТАНДЫРУ ШАРАЛАРЫ
- Іске қосу алдында, электр желісінің кернеуі құрылғының жұмыс кернеуіне сәйкес келетініне көз жеткізіңіз.
- Ешқашан жұмыс істеп тұрған құрылғыны қараусыз қалдырмаңыз.
- Сепкіштер себілетін немесе тез тұтанатын сұйықтықтар пайдаланатын жерлерде құрылғыны іске қоспаңыз. Шашақа арналған лакты шашты түзетіп болғаннан кейін жағыңыз.
- Әрқашан пайдаланып болғаннан кейін және тазалау алдында құрылғыны желіден ажыратыңыз.
- Желілік бауды ашалықтан суырғанда, оны тартпаңыз, ал айыртетіктен ұстаңыз.
- Орау ретінде пайдаланылатын полиэтилен қаптар, қауіп төндіруі мүмкін. Тұншығуға жол бермеу үшін ораудың сәбилер мен балалардан алшақ ұстаңыз. Қап – ойыншық емес.
- Желілік баудың айыр тетігін сулы қолмен ұстамаңыз.
- Суға толы ваннаға немесе қолжуғышқа түсіп кете алатын жерлерде аспапты қоймаңыз және сақтамаңыз, аспапты суға және басқа да сұйықтықтарға матырмаңыз.
- Ваннада жуыну кезінде құрылғыны пайдаланбаңыз.
- Егер құрылғы суға түсіп кетсе, желілік айыр тетікті ашалықтан жедел суырыңыз, содан кейін ғана құрылғыны судан шығаруға болады.
- Құрылғыны балалардың және мүмкіндіктері шектеулі адамдардың қолы жетпейтін жерде сақтаңыз.
- Балаларға аспапты қауіпсіз пайдалану және оны дұрыс пайдаланбаған кезде пайда болатын қауіптер туралы сәйкес және түсінікті нұсқаулықтар берілген болмаса құрылғыны пайдалануға рұқсат етілмейді.
- Егер сіз ұйқылы-ояу күйде болсаңыз, құрылғыны пайдаланбаңыз.
- Құрылғыны сулы шаштарды немесе синтетикалық париктерді кептіруге пайдаланбаңыз.
- Құрылғының ыстық бөліктерінің бетке, мойынға және басқа дене мүшелеріне тиюіне жол бермеңіз.
- Құрылғы жұмыс істеп тұрған уақытта жұмсақ заттарға (төсекке немесе диванға) қоймаңыз, оны бүркемеңіз.
- Абай болыңыз! Құрылғыны желіден ажыратқаннан кейін біршама уақыт бойы жұмыс аумағы ыстық болып қалады.
- Жұмыс істеп тұрған құрылғыны тек қолсап аймағынан ғана ұстаңыз. Түзеткіштің жұмыс тілімдерін оның жұмыс істеуі уақытында ұстамаңыз.
- Аспапты пайдалану кезінде желілік бауды бүкіл ұзындығына таркату ұсынылады.
- Желілік бау:
- ыстық заттармен жанаспауы,
- үшкір шеттермен тартылмауы,
- аспапты тасымалдауға арналған қолсап ретінде пайдаланылмауы керек.
- Баудың тұтастығын мезгілімен тексеріп тұрыңыз.
- Желілік айыр тетіктің немесе баудың бүлінуі кезінде, егер ол іркіліспен істегенде немесе суға түскеннен кейін құрылғыны пайлануға тыйым салынады. Барлық жөндеу сұрақтары бойынша туындылас қызмет көрсету орталығына хабарласыңыз.
- Аспапты жинап қойғанға дейін оның суытылуына мүмкіндік беріңіз және ешқашан бауды оған орамаңыз.

ҚҰРЫЛҒЫ ҮЙДЕ ПАЙДАЛАНУҒА ҒАНА АРНАЛҒАН

Пайдалану бойынша нұсқаулық
- Шашқа арналған түзеткіштіораудан шығарыңыз және желілік бауды толық тарқатыңыз.
- Құрылғыны іске қосу алдында электр желісінің кернеуі құрылғының жұмыс кернеуіне сәйкес келетініне көз жеткізіңіз.
- Желілік баудың айыртетігін ашалыққа салыңыз.
- Түзеткішті іске қосу үшін «on/off» іске қосу/айыру батырмасын (5) басыңыз, сол кезде дисплейдің (2) көмескілеуі жанады және одан жұмыс тілімдерінің максималды қызу температурасы 230°C көрінедіі.

Ескерту:
- *Алғашқы пайдалану кезінде қыздырғыш элементтен бөтен иістер пайда болуы мүмкін, бұл қалыпты құбылыс.*
- «+» «-» батырмаларымен (6) жұмыс тілімдерінің қажетті температурасын 160–230°C ге дейінгі аралықта 10°C қадаммен белгілеңіз.

Ескерту:
- *Температура мен дисплейдің (2) сол жағындағы баған мәндерінің жанып-сөнуі жұмыс тілімдерінің (1) қызуы жүріп жатқандығын білдіреді, температура көрсетілімдерінің тұрақты жануы, тілімдер (1) белгіленген температураға дейін қызғанын және шашты түзетуге кірісуге болатынын білдіреді.*
- *Температураны белгілегенде, тілімдердің (1) жылдам қызатынын, ал олардың салқындауы баяу жүретінін есте сақтаңыз.*
- Шаштарды 4-5 см артық емес тарамдарға бөліңіз.
- Жұмыс тілімдерінің (1) белгіленген температураға дейін қызуын күтіңіз.
- Тілімдерді қысыңыз және бекіткіш ілгегін (3) оңға тірелгенге дейін итеріңіз.
- Шаш тарамын тілімдердің (1) арасына салыңыз және оларды қысыңыз. Жұмыс істеу уақытында жұмыс тілімдерін қолсап аймағынан ғана ұстаңыз, түзеткіш корпусына, корпустың шеттеріне және жұмыс тілімдеріне (1) қолыңызды тигізбеңіз.
- Түзеткішті бірнеше секунд бойы ұстаңыз және тілімдерді сәл қысып шаш тарамының бүкіл ұзындығы бойынша жүргізіңіз.
- Барлық шашты түзеткенге дейін рәсімді қайталаңыз.
- Шашты тү

Ескерту:
- *Егер жұмыс процесінде «+» «-» батырмалары (6) басылмаған болса, онда шамамен 60 минуттан кейін түзеткіш автоматты сөнеді.*
- Жұмыс істеп болғаннан кейін «on/off» батырмасына (5) басып түзеткішті сөндіріңіз және желілік баудың айыртетігін ашалықтан суырыңыз, құрылғының толық салқындауын күтіңіз.
- Тілімдерді қысыңыз және бекіткіш ілгегін (3) солға тірелгенге дейін итеріп, оларды бекітіңіз.

ТАЗАЛАНУЫ ЖӘНЕ КҮТІМІ
- Тазалау алдында құрылғыны желіден ажыратыңыз және толық суытылуына уақыт беріңіз
- Аспапты суға және басқа сұйықтықтарға матыруға тыйым салынады.
- Сыртқы корпусын және жұмыс тілімдерін ылғалды матамен сүртіңіз.
- Аспапты тазалауға қажайтын жуғыш заттарды және еріткіштерді пайдалануға тыйым салынады.

САҚТАЛУЫ
- Сақтап қойғанға дейін құрылғының суытылуына уақыт беріңіз және онын корпусы құрғақ екеніне көз жеткізіңіз.
- Сожмите пластины и зафиксируйте их, переместив защелку фиксатора (3) влево до упора.
- Желілік бауды құрылғыға орамаңыз, себебі бұл оның бүлінуіне әкелуі мүмкін.
- Для удобства в использовании предусмотрена петля для подвешивания (4), на которой можно хранить выпрямитель при условии, что в этом положении на него не будет попадать вода.
- Құрылғыны салқын, құрғақ, балалардың қолы жепейтін жерде сақтаңыз.

ТЕХНИКАЛЫҚ СИПАТТАМАЛАРЫ
Қоректендіру кернеуі: 220-240В, ~60/50 Гц

Өндіруші алдын-ала хабарлаусыз құрылғылардың сипаттамаларын өзгерту құқығын сақтайды.

Құрылғының қызмет ету мерзімі 5 жылдан кем емес

Гарантиялық міндеттілігі
Гарантиялық жағдайдағы қаралып жатқан бөлшектер дилерден тек сатып алынған адамға ғана беріледі. Осы гарантиялық міндеттілігіндегі шағымдалған жағдайда төлеген чек немесе квитанциясын көрсетуі қажет.

CE *Бұл тауар ЕМС – жағдайларға сәйкес келеді негізгі Міндеттемелер 89/336/ЕЕС Дерективаның ережелеріне енгізілген Төменгі Ережелердің Реттелуі (73/23 ЕЕС)*

ROMÂNĂ/ MOLDOVENEASCĂ

Aparat de îndreptat părul VT-2309
Instrucţiuni de exploatare

Descriere
1. Plăci de lucru
2. Display
3. Clichet fixatorului
4. Agăţătoare
5. Buton de conectare/deconectare «on/off»
6. Butoane pentru reglarea temperaturei de încălzire a plăcilor «+» «-»

ATENŢIE! Nu utilizaţi dispozitivul dat în apropierea rezervoarelor cu apă (baie, piscină şi etc.).
- În cazul utilizării dispozitivului în camera de baie, deconectaţi aparatul de la reţeaua electrică după utilizare, extrăgând cablul electric din priză, pentru că aflarea dispozitivului în apropierea apei este periculoasă chiar şi atunci când comutatorul este deconectat;
- Pentru protecţie suplimentară este recomandabilă instalarea unui disjunctor de protecţie (ECB) cu curent nominal nu mai mare de 30 mA în circuitul de alimentare electrică a camerei de baie; pentru instalare adresaţi-vă unei persoane autorizate;

MĂSURI DE PRECAUŢIE
- Înainte de conectare, asiguraţi-vă că tensiunea în reţeaua electrică corespunde cu tensiunea de lucru a dispozitivului.
- Nu lăsaţi niciodată dispozitivul conectat fără supraveghere.
- Nu conectaţi dispozitivul în locuri unde sunt pulverizaţi aerosoli sau unde se utilizează lichide usor inflamabile. Aplicaţi fixativ de păr numai după îndreptarea părului.
- Întotdeauna deconectaţi dispozitivul de la reţea după utilizare şi înainte de curăţare.
- Deconectând dispozitivul de la reţea, nu trageţi de cablu, ci apucaţi de fişa electrică.
- Pungi de polietilenă, folosite în calitate de ambalaj pot fi periculoase. Pentru a preveni sufocarea păstraţi ambalajul departe de copii şi nou-nocuţi. Pungă nu este o jucărie.
- Nu atingeţi fişa cablului electric cu mâinile umede.
- Nu plasaţi şi nu păstraţi dispozitivul în locuri de unde acesta ar putea cădea în cadă sau în lavoar, sau în alte recipiente care conţin apă, nu scufundaţi carcasa dispozitivul, cablu de alimentare sau fişa cablului electric în apă sau în alte lichide.
- Nu utilizaţi dispozitivul în timp ce faceţi baie.
- Dacă dispozitivul a căzut în apă, extrageţi imediat fişa electrică din priză şi doar apoi puteţi scoate aparatul din apă.
- Exploatarea dispozitivului de către copii şi persoane cu handicap este permisă numai sub supraveghere.
- Prezentul dispozitiv nu este prevăzut pentru a fi utilizat de către copii şi persoane cu dizabilităţi. Aceştia pot utiliza dispozitivul doar în cazul în care persoana responsabilă pentru siguranţa acestora le-a explicat instrucţiunile corespunzătoare de utilizare a dispozitivului şi pericolele legate de utilizarea necorespunzătoare a acestuia.
- Nu utilizaţi dispozitivul în stare de somnolenţă.
- Nu utilizaţi dispozitivul pentru îndreptarea părului foarte ud sau a perucilor sintetice.
- Evitaţi contactul suprafeţelor fierbinţi ale dispozitivului cu faţa, gâtul şi alte părţi ale corpului.
- În timpul utilizării, nu plasaţi dispozitivul pe suprafeţe sensibile faţă de căldură, pe suprafeţe moi (pat sau canapea), nu-l acoperiţi.
- Fiţi atenţi! Suprafaţa de lucru rămâne fierbinte pentru o anumită perioadă de timp după deconectarea dispozitivului de la reţea.
- Apucaţi dispozitivul aflat în funcţiune doar de zona mânerului.
- Nu atingeţi plăcile de lucru a aparatului de îndreptat părul în timpul funcţionării lui.
- Înainte de utilizarea dispozitivului se recomandă desfăşurarea completă a cablului electric.
- Cablul electric nu trebuie:
- să se atingă de obiecte fierbinţi,
- să treacă peste margini ascuţite,
- să fie utilizat în calitate de mâner pentru deplasarea dispozitivului.
- Verificaţi periodic integritatea cablului electric.
- Se interzice utilizarea dispozitivului dacă fişa sau cablul electric sunt deteriorate sau dacă aparatul funcţionează cu întreruperi şi, de asemenea, după căderea acestuia în apă. Pentru orice întrebări în legătură cu reparaţia dispozitivului adresaţi-vă unui centru autorizat de service.
- Înainte de a strânge dispozitivul pentru păstrare, lăsaţi-l să se răcească şi niciodată nu înfăşuraţi cablul electric în jurul său.

DISPOZITIVUL ESTE DESTINAT DOAR PENTRU UZ ÎN CONDIŢII CASNICE.

Instrucţiuni de exploatare
- Scoateţi aparat de îndreptat părul din ambalaj şi desfăşuraţi complet cablu electric.
- Înainte de conectarea dispozitivului la reţea electrică, asiguraţi-vă că tensiunea de lucru a dispozitivului electrică corespunde cu tensiunea în reţeaua în casa D-vă.
- Introduceţi fişa cablului electric în priză.
- Pentru conectarea aparatului de îndreptat părul apăsaţi butonul conectare/deconectare (5) «on/off», se va prinde iluminarea displayiului (2) şi se va afişa temperatura maximă de încălzire a plăcilor de lucru 230°C.

Remarcă:
- *La prima utilizare este posibilă apariţia unui miros specific de la elementul încălzitor, acest lucru fiind acceptabil.*
- Cu butoanele (6) «+» «-» setaţi temperatura necesară a plăcilor în intervalul de la 160–230°C în paşi cu 10°C.

Remarcă:
- *Valorile clipitoare a temperaturei şi scarei de pe partea stîngă a displayiului (2) indică încălzirea plăcilor de lucru (1), valorile clipitoare continuu a temperaturei indică încălzirea plăcilor (1) pînă la temperatura stabilită şi puteţi începe îndreptarea părului.*
- *La setarea temperaturei aveţi în vedere că încălzirea plăcilor (1) se produce repede, iar răcirea lor necesită mai mult timp.*
- Separaţi părul în suviţe de lăţime nu mai mult de 4-5 cm.
- Aşteptaţi încălzirea plăcilor de lucru (1) pînă la temperatura setată.
- Strîngeţi plăcile şi deplasaţi clichet fixatorului (3) spre partea dreaptă pînă cînd se opreşte.
- Plasaţi o suviţă între plăci (1) şi strîngeţi plăcile. În timpul funcţionării dispozitivului strîngeţi plăcile de lucru numai de zona mînerului nu atingeţi carcasa aparatului de îndreptat părul, marginile carcasei şi plăcile de lucru (1).
- Ţineţi cîteva secunde şi treceţi cu aparatul de îndreptat părul pe o întreagă lungime a şuviţei de păr, uşor comprima plăcile.
- Repetaţi procedura pînă cînd terminaţi îndreptarea părului.
- După finisarea procedurei de îndreptarea părului apăsaţi butonul de conectare/deconectare (5) «on/off», iluminarea displayiului (2) se va stînge.

Remarcă:
- *Dacă în timpul funcţionării nu au fost apăsate butoanele* (6) «+» *«-», atunci, după aproximativ 60 de minute aparatul de îndreptat părul se va deconecta automat.*
- După finisarea lucrului deconectaţi aparatul de îndrepat părul apăsînd butonul (5) «on/off» şi extrageţi fişa cablului electric din priză, aşteptaţi răcirea completă a dispozitivului.
- Strîngeţi plăcile şi fixaţi-le deplasînd clichetul fixatorului (3) spre dreaptă pînă cînd se opreşte.

Curăţare si întreţinere
- Înainte de curăţare, deconectaţi dispozitivul de la reţea şi lăsaţi-l să se răcească complet.
- Este interzisă scufundarea carcasei dispozitivul, cablului de alimentare sau fişei cablului electric în apă sau în alte lichide.
- Ştergeţi suprafaţa exterioară a carcasei dispozitivului şi plăcile de lucru cu o bucată de ţesătură umedă şi moale.
- Nu se admite utilizarea solvenţilor şi a detergenţilor abrazivi pentru curăţarea dispozitivului.

Păstrare
- Înainte de punerea dispozitivului la păstrare, deconectaţi-l de la reţea şi lăsaţi-l să se răcească complet şi asiguraţi-vă că carcasa dispozitivului este curată şi uscată.
- Strîngeţi plăcile şi deplasaţi clichet fixatorului (3) spre dreaptă pînă cînd se opreşte.
- Nu înfăsuraţi cablul electric în jurul dispozitivului, pentru că aceasta poate duce la deteriorarea cablului.
- Pentru comoditate la exploatare este prevăzută agăţătoare (4), pe care puteţi păstra aparatul de îndreptat părul cu condiţia că în această poziţie pe el nu va cădea apă.
- Păstraţi dispozitivul în loc uscat şi răcoros, inaccesibil pentru copii.

Caracteristici tehnice
Tensiunea de alimentare: 220-240V, ~ 50/60Hz

Producătorul îşi rezervă dreptul de a modifica caracteristicile dispozitivelor fără înstiinţare prealabilă.

Termenul de funcţionare a dispozitivului nu mai puţin de 5 ani

Gwarancji
Szczegółowe warunki gwarancji, można otrzymać w punkcie sprzedaży, w którym nabyliście Państwo dane urządzenie. W przypadku zgłaszania roszczeń z tytułu zobowiązań gwarancyjnych, należy okazać rachunek lub fakturę poświadczającą zakup.

CE *Dany wyrób jest zgodny z wymaganiami odnośnie elektromagnetycznej kompatybilności, przewidzianej dyrektywą 89/336/EEC Rady Europy oraz przepisem 73/23 EEC o nizkowoltowych urządzeniach.*

VT 2309INSTR.indd 1
15.08.2011 18:29:30

ČESKÝ

ROVNAČ PRO VLASY VT-2309
Návod do provozu

Popis
1. Provozní desky
2. Displej
3. Západka fixátoru
4. Poutko pro zavěšení
5. Tlačítko zapnutí/vypnutí «on/off»
6. Tlačítka stanovení teploty ohřevu desek «+» «-»

POZOR! Ne využívejte ten přístroj nablízku nádrží, obsahujících vodu (vany, bazénu atd.).
- Při použití přístroje v koupelně třeba vypínat přístroj od sítě za jeho provozování, a sice vytáhnuv vidlice síťové šňůry ze zásuvky, protože blízkost vody představuje nebezpečí, dokonce a tehdy, když vybavení odpojené vypínačem;
- Pro dodatečně jištění účelně stanovit vybavení ochranného odpojení (RCD) s nominálním proudem přitažení, ne převyšujícím 30 mA, v napájecí obvod koupelně; při nastavení třeba obrátit se k odborníkovi;

BEZPEČNISTNÍ OPATŘENÍ
- Před spuštěním se přesvědčte, že napětí elektrické sítě odpovídá pracovnímu napětí zařízení.
- Nikdy ne nenechávejte pracující přístroj bez dozoru.
- Ne spouštějte přístroj v místech, kde rozprašuji aerosol nebo používají se hořlavé kapaliny. Lak pro vlasy nanášejte za rovnání vlasů.
- Vždy vypínejte přístroj ze sítě za použití i před čištěním.
- Vytahujíc síťovou linku ze zásuvky, ne natahujte za něj, berte za zástrčku.
- Igelitové balíky, používané jako adjustace, můžou znamenat nebezpečí,. Aby zabránit uškrcení držíte balení dále od kojenců i dětí. Balík – ne hračka.
- Ne berte za zástrčku síťové linky mokrým rukama.
- Ne pokládejte i ne chovejte přístroj v místech, odkud on může spadnout do vany nebo umyvadla, naplněných vodou, ne ponořujte vybavení, sítovou linku i zástrčku sítově linky do vody nebo jiné kapaliny.
- Nepoužívejte přístroj během přijetí koupele.
- Pokud přístroj upadnul ve vodu, bez meškání vytáhnete sítovou zástrčku ze zásuvky, jen nato vybavení je k dostání z vody.
- Děti a lidé s omezenými možnosti musejí užívat vybavení jenom při dozoru.
- Dané vybavení není určeno do použití děti nebo lidé s omezenými možnostmi. Využití vybavení je povoleno jenom v tom případě, pokud jim dané vyhovující i jasný jim předpisy o bezpečném používání přístroji i těch nebezpečích, které může vznikat při jeho nesprávném používání.
- Nepoužívejte vybavení pro ukládání mokrých vlasů a syntetických paruk.
- Vyhýbejte kontaktů teplých povrchů přístroje s tváří, krkem i jinými části těla.
- Ne stavte vybavení na měkký povrch (na postele nebo divan), ne prostírejte jeho.
- Dejte pozor! Pracovní plocha zůstává horká nějakou dobu za odpojení přístroje od sítě.
- Berte se za fungující vybavení jen v oblasti rukověti. Ne dotýkejte do pracovních desek rovnače během práce.
- Při provozu doporučuje se rozmotat sítový kabel na vši délku.
- Síťová šňůra ne musí:
- kontaktovat s hořkými předměty,
- protahovat se přes ostré kraje,
- užívat se jako držadlo při nošení vybavení.
- Diskontinuálně kontrolujte celistvost síťové šňůry.
- Nesmí se využívat vybavení při poškození síťové vidlice nebo šňůry, pokud ono vynechává, a také za jeho pádu ve vodu. Za všechny dotazy oprav obracejte se v autorizované servisní středisko.
- Dříve než uklidit přístroj, určitě dejte mu vychladnout i nikdy ne ovíjejte kolem něho linku.

VYBAVENÍ JE URČENO JENOM PRO DOMACÍ POUŽITÍ.

Instrukce do provozu
– Vyndejte rovnač z balení a plně rozmotejte sítovou linku.
– Před zapojením se přesvědčte, že provozní napětí přístroje odpovídá napětí elektrické sítě.
– Vložte vidlici síťové šňůry do zásuvky.
– Pro zapojení rovnače klepnete tlačítko zapnutí/vypnutí (5) «on/off», přitom vzplane nasvícení displeje (2)i na něj zobrazí si maximální teplota ohřevu pracovních desek 230°C.

Poznámka:
- *Při prvním použití možná objevení vůně od topnici, to je přípustný.*

– Tlačítky (6) «+» «-» ustavte potřebnou teplotu pracovních desek v rozmezí od 160–230°C s krokem v 10°C.

Poznámka:
- *Mrkající hodnoty teploty a skaly s levé strany displeje (2) označují, že jde ohřev pracovních desek (1), stalé světicí údaje teploty označují, že desky (1) ohřáli do stanovené teploty i je možné přistoupat do rovnání vlasů.*
- *Při stanovení teploty pomníte, že ohřev desek (1) uskutečňuje rychle, a jejích chlazení vyžaduje značné většího času.*

– Oddělíte vlasy na pramene z šíři kolem 4-5 cm.
– Dočkejte ohřevu pracovních desek (1) do stanovené teploty.
– Stisknete desky a posuňte západku fixátoru (3) doprava na doraz.
– Umístěte pramen vlasů mezi desky (1) i stisknete jich. Během provozu stískejte pracovní desky jen v zóně kliky, ne dotýkajíc, okrajů pouzdra i pracovních desek (1).
– Počkejte několik sekund, potom plynným pohybem přemísťujte usměrňovač, podél pramene do konce vlasů, lehce stiskujíc desky.
– Opakujte proceduru, pokud ne dokončíte napřimování všech vlasů.
– Za skončení procedury rovnání vlasů klepnete do tlačítka (5) «on/off», nasvícení displeje (2) zhasne.

Poznámka:
- *Když během provozu ne vykonalo se stisknutí tlačítek (6) «+» «-», přibližně za 60 minut rovnač automatické vypne se.*

– Za skončení práce vypnete rovnač, stisknuv tlačítko (5) «on/off» i vytáhnete zástrčku sítové linky ze zásuvky, dočkejte plného ochlazení přístroje.
– Stisknete desky a zafixujte jejích, posunuv západku fixátoru (3) doleva na doraz.

Čištění i obsluha
- Před čištěním odpojíte vybavení od sítě i dejte mu plně vychladnout.
- Nesmí se ponořovat korpus vybavení, sítovou linku a zástrčku sítově linky ve vodu nebo další kapaliny.
- Prošlapejte vnější povrch vybavení a desky měkkou vlhkou látkou.
- Nesmí se využívat do leštění vybavení brousicí mycí prostředky i rozpouštědla.

Uschování
- Předtím jak uklidit vybavení na uschování, dejte mu plně vychladnout a přesvědčte , že korpus je suchý a čírý.
- Stisknete desky i vložte západku fixátoru (3) doleva na doraz.
- Ne ovíjejte síťovou šňůru kolem korpusu vybavení, protože to je může přivést k její poškození.
- Pro snadnost užívání je poutko pro zavěšení (4), na kterém je možně chovat rovnač za podmínek, že na něj ne bude dopadat voda.
- Chraňte přístroj v chladném, suchém místě, ne přístupném pro děti.

Technické charakteristiky
Napětí napájení: 220-240V, ~ 50/60Hz

Výrobce zachovává za sebou práva měnit charakteristiky vybavení bez předběžného uvědomení

Životnost vybavení = minimum 5 let

Záruka
Podrobné záruční podmínky poskytne prodejce přístroje. Při uplatňování nároků během záruční lhůty je třeba předložit doklad o zakoupení výrobku.

CE *Tento výrobek odpovídá požadavkům na elektromagnetickou kompatibilitu, stanoveným direktivou 89/336/EEC a předpisem 73/23/EEC Evropské komise o nízkonapěťových přístrojích.*

УКРАЇНЬСКИЙ

ВИПРЯМЛЯЧ ДЛЯ ВОЛОССЯ VT-2309
Керівництво по експлуатації

Опис
1. Робочі пластини
2. Дисплей
3. Засувка фіксатора
4. Петелька для підвішування
5. Кнопка включення / вимикання «on/off»
6. Кнопки установки температури нагрівання пластин «+» «-»

УВАГА! Не використовувати цей пристрій поблизу ємностей, що містять воду (ванна, басейн тощо).
- При використанні пристрою у ванній кімнаті слід відключати його від мережі після його експлуатації, а саме від'єднавши вилку мережного шнура від розетки, так як близькість води становить небезпеку, навіть коли пристрій виключений вимикачем;
- Для додаткового захисту доцільно встановити пристрій захисного відключення (ПЗВ) з номінальним струмом спрацьовування, що не перевищує 30 мА, в ланцюг живлення ванної кімнати; при установці слід звернутися до фахівця;

ЗАХОДИ БЕЗПЕКИ
- Перед включенням переконайтеся, що напруга електричної мережі відповідає робочій напрузі пристрою.
- Ніколи не залишайте працюючий пристрій без нагляду.
- Не вмикайте пристрій у місцях, де розпорошуються аерозолі або використовуються легкозаймисті рідини. Лак для волосся наносите тільки після випрямлення волосся.
- Завжди відключайте пристрій від мережі після використання і перед чищенням.
- Виймаючи вилку мережного шнура з розетки, не тягніть за шнур, а тримайтеся за вилку.
- Поліетиленові пакети, що використовуються в якості упаковки, можуть становити небезпеку. Щоб запобігти удушення тримайте упаковку подалі від немовлят і дітей. Пакет - не іграшка.
- Не беріться за вилку мережного шнура мокрими руками.
- Не кладіть і не зберігайте пристрій у місцях, де він може впасти у ванну або раковину, наповнену водою, не занурюйте корпус пристрою, мережевий шнур або вилку мережного шнура в воду або будь-яку іншу рідину.
- Не використовуйте пристрій під час прийняття ванни.
- Якщо пристрій впав у воду, негайно вийміть мережеву вилку з розетки, тільки після цього можна дістати пристрій з води.
- Діти та люди з обмеженими можливостями повинні користуватися пристроєм тільки під наглядом.
- Цей пристрій не призначений для використання дітьми та людьми з обмеженими можливостями, якщо тільки особою, яка відповідає за їх безпеку, їм не дано відповідні і зрозумілі інструкції про безпечне користування пристроєм і тієї небезпеки, яка може виникати при його неправильному використанні.
- Не використовуйте пристрій, якщо ви знаходитеся в сонному стані.
- Не використовуйте пристрій для розпрямлення абсолютно мокрого волосся або синтетичних перук.
- Уникайте зіткнення гарячих поверхонь пристрою з обличчям, шиєю та іншими частинами тіла.
- Не кладіть пристрій під час роботи на чутливі до тепла поверхні, м'яку поверхню (на ліжко або диван), не накривайте його.
- Будьте обережні! Робоча поверхня залишається гарячою деякий час після відключення пристрою від мережі.
- Беріться за працюючий пристрій тільки в зоні рукоятки. Не торкайтеся робочих пластин випрямляча під час його роботи.
- При експлуатації пристрою рекомендується розмотати мережевий шнур на всю його довжину.
- Мережевий шнур не повинен:
- стикатися з гарячими предметами,
- простягатися через гострі кромки,
- використовуватися в якості ручки для носіння пристрою.
- Періодично перевіряйте цілісність мережевого шнура.
- Забороняється використовувати пристрій при пошкодженні мережевої вилки або шнура, якщо він працює з перебоями, а також після його падіння. З усіх питань стосовно ремонту звертайтеся до авторизованого сервісного центру.
- Перш ніж прибрати пристрій, обов'язково дайте йому охолонути і ніколи не накручуйте навколо нього мережевий шнур.

ПРИСТРІЙ ПРИЗНАЧЕНИЙ ТІЛЬКИ ДЛЯ ДОМАШНЬОГО ВИКОРИСТАННЯ.

Інструкція з експлуатації
– Вийміть випрямляч для волосся з упаковки і повністю розмотайте мережевий шнур.
– Перш ніж підключити пристрій до електромережі, перевірте, чи відповідає напруга, вказана на пристрої, напрузі електромережі у вашому домі.
– Вставте вилку мережного шнура в розетку.
– Для включення випрямляча натисніть кнопку включення / вимикання (5) «on/off», при цьому загориться підсвічування дисплея (2) і на ньому з'явиться максимальна температура нагріву робочих пластин 230°C.

Примітка:
- *При першому використанні можлива поява стороннього запаху від нагрівального елемента, це допустимо.*

– Кнопками (6) «+» «-»встановите необхідну температуру робочих пластин в інтервалі від 160–230°C з кроком в 10°C.

Примітка:
- *Миготливі значення температури і шкали з лівого боку дисплея (2) означають, що відбувається нагрів робочих пластин (1), свідчення температури, що постійно світяться, означають, що пластини (1) нагрілися до встановленої температури і можна приступати до випрямлення волосся.*
- *При установці температури пам'ятайте, що нагрівання пластин (1) відбувається швидко, а їх охолодження вимагає значно більшого часу.*

– Розподіліть волосся на пасма завширшки не більше 4-5 см.
– Дочекайтеся нагріву робочих пластин (1) до встановленої температури.
– Стисніть пластини і перемістіть засувку фіксатора (3) вправо до упору.
– Помістіть пасмо волосся між пластинами (1) і стисніть їх. Під час роботи стискайте робочі пластини тільки в зоні рукоятки, не торкайтеся корпусу випрямляча, країв корпусу і робочих пластин (1).
– Потримайте кілька секунд і проведіть випрямлячем по всій довжині пасма волосся, злегка стискаючи пластини.
– Повторюйте процедуру до тих пір, поки не завершите випрямлення всього волосся.
– По завершенні процедури випрямлення волосся натисніть кнопку включення / вимикання (5) «on/off», підсвічування дисплея (2) згасне.

Примітка:
- *Якщо в процесі роботи не проводилося натискання кнопок (6) «+» «-», то приблизно через 60 хвилин випрямляч автоматично відключиться.*

– Після закінчення роботи відключіть випрямляч, натиснувши кнопку (5) «on / off» і вийміть вилку мережного шнура з розетки і дочекайтеся повного охолодження пристрою.
– Стисніть пластини і зафіксуйте їх, перемістивши засувку фіксатора (3) вліво до упору.

Чистка та догляд
- Перед чищенням відключіть пристрій від мережі і дайте йому повністю охолонути.
- Забороняється занурювати випрямляч для волосся у воду або інші рідини.
- Протирайте зовнішню поверхню корпусу і робочі пластини м'якою вологою тканиною.
- Забороняється використовувати для очистки пристрою абразивні миючі засоби та розчинники.

Зберігання
- Перед тим як прибрати пристрій на зберігання, дайте йому повністю охолонути і переконайтеся, що пристрій сухий.
- Стисніть пластини і зафіксуйте їх, перемістивши засувку фіксатора (3) вліво до упору.
- Не намотуйте мережевий шнур на корпус пристрою, так як це може привести до його пошкодження.
- Для зручності у використанні передбачена петля для підвішування (4), на якій можна зберігати випрямляч за умови, що в цьому положенні на нього не потраплятиме вода.
- Зберігайте пристрій у прохолодному і сухому місці, не доступному для дітей.

Технічні характеристики
Напруга живлення: 220-240В, ~ 50/60Гц

Виробник залишає за собою право змінювати характеристики пристроїв без попереднього повідомлення

Термін служби пристрою не менше 5-ти років

Гарантія
Докладні умови гарантії можна отримати в дилера, що продав дану апаратуру. При пред'явленні будь-якої претензії протягом терміну дії даної гарантії варто пред'явити чек або квитанцію про покупку.

CE *Даний виріб відповідає вимогам до електромагнітної сумісності, що пред'являються директивою 89/336/ЄЕС Ради Європи й розпорядженням 73/23 ЄЕС по низьковольтних апаратурах.*

БЕЛАРУСКІ

ВЫПРАМНІК ДЛЯ ВАЛАСОЎ VT-2309
Кіраўніцтва па эксплуатацыі

Апісанне
1. Працоўныя пласціны
2. Дысплей
3. Зашчапка фіксатара
4. Пяцелька для падвешвання
5. Кнопка ўключэння/выключэння «on/off»
6. Кнопкі ўсталёўкі тэмпературы нагрэву пласцін «+» «-»

УВАГА! Не карыстайцеся дадзенай прыладай зблізку ёмістасцяў з вадой (ванна, басейн і т. д.).
- Пры выкарыстанні прылады ў ванным пакоі, яе варта адключаць ад сеткі пасля эксплуатацыі, а менавіта выняўшы вілку сеткавага шнура з разеткі, бо блізкасць вады, уяўляе сабой небяспеку, нават калі прылада выключана выключальнікам;
- Для дадатковай абароны мэтазгодна ўсталяваць прыладу ахоўнага адключэння (СУВЯЗЕ) з намінальным токам спрацоўвання, які не перавышае 30 мА, у ланцуг сілкавання ваннага пакоя; пры ўсталёўцы трэба звярнуцца да адмыслоўца;

МЕРЫ ЗАСЦЯРОГІ
- Перад уключэннем пераканайцеся, што напруга электрычнай сеткі адпавядае працоўнай напрузе прылады.
- Ніколі не пакідайце працуючую прыладу без нагляду.
- Не ўключайце прыладу ў месцах, дзе распыляюцца аэразолі або выкарыстоўваюцца лёгкаўзгаральныя вадкасці. Лак для валасоў нанасіце толькі пасля выпроствання валасоў.
- Заўсёды адключайце прыладу ад сеткі пасля выкарыстання і перад чысткай.
- Вымаючы вілку сеткавага шнура з разеткі, не цягніце за шнур, а трымайцеся за вілку.
- Поліэтыленавыя пакеты, якія выкарыстоўваюцца ў якасці пакавання, могуць уяўляць сабой небяспеку. Каб прадухіліць задушванне трымайце пакаванне далей ад немаўлятаў і дзяцей. Пакет - не цацка.
- Не бярыцеся за вілку сеткавага шнура мокрымі рукамі.
- Не кладзіце і не захоўвайце прыладу ў месцах, дзе яна можа зваліцца ў ванну ці ракавіну, напоўненую вадой, не апускайце корпус прылады, сеткавы шнур ці вілку сеткавага шнура ў ваду ці любую іншую вадкасць.
- Не выкарыстоўвайце прыладу падчас прыняцця ванны.
- Калі прылада звалілася ў ваду, неадкладна выміце сеткавую вілку з разеткі, толькі пасля гэтага можна дастаць прыладу з вады.
- Дзеці і людзі з абмежаванымі магчымасцямі павінны карыстацца прыладай толькі пад наглядам.
- Дадзеная прылада не прызначана для выкарыстання дзецьмі і людзьмі з абмежаванымі магчымасцямі, калі толькі асобай, якая адказвае за іх бяспеку, не дадзены адпаведныя і зразумелыя інструкцыі пра бяспечнае карыстанне прыладай і тых небяспеках, якія могуць узнікаць пры яе няправільным карыстанні.
- Не выкарыстоўвайце прыладу, калі вы знаходзіцеся ў сонным стане.
- Не выкарыстоўвайце прыладу для распроствання мокрых валасоў ці сінтэтычных парыкоў.
- Пазбягайце судотыку з гарачымі паверхнямі прылады з тварам, шыяй і іншымі часткамі цела.
- Не кладзіце прыладу падчас працы на адчувальныя да цяпла паверхні, мяккую паверхню (на ложак ці канапу) і не накрывайце яго.
- Будзьце асцярожныя! Працоўная паверхня застаецца гарачай некаторы час пасля адключэння прылады ад сеткі.
- Бярыцеся за працуючуюю прыладу толькі ў зоне дзяржальні. Не дакранайцеся працоўных пласцін выпрамніка падчас яго працы.
- Пры эксплуатацыі прылады рэкамендуецца разматаць сеткавы шнур на ўсю яго даўжыню.
- Сеткавы шнур не павінен:
- датыкацца да гарачых прадметаў,
- працягвацца праз вострыя беражкі,
- выкарыстоўвацца ў якасці ручкі для нашэння прылады.
- Перыядычна правярайце цэласнасць сеткавага шнура.
- Забараняецца выкарыстоўваць прыладу пры пашкоджанні сеткавай вілкі ці сеткавага шнура, калі яна працуе з перабоямі, а таксама пасля яе падзення. Па ўсіх пытаннях рамонту звяртайцеся ў аўтарызаваны сэрвісны цэнтр.
- Перш чым прыбраць прыладу, абавязкова дайце ёй астыць і ніколі не абмотвайце вакол яе сеткавы шнур.

ПРЫЛАДА ПРЫЗНАЧАНА ТОЛЬКІ ДЛЯ ХАТНЯГА ВЫКАРЫСТАННЯ.

Інструкцыя па эксплуатацыі
– Выміце выпрамнік для валасоў з пакавання і цалкам разматайце сеткавы шнур.
– Перш чым падлучыць прыладу да электрасеткі, праверце, ці адпавядае напруга, паказаная на прыладзе, напрузе хатняй электрасеткі.
– Устаўце вілку сеткавага шнура ў разетку.
– Для ўключэння выпрамніка націсніце кнопку ўключэння/выключэння (5) «on/off», пры гэтым загарыцца падсвятленне дысплея (2) і на ім адлюструецца максімальная тэмпература нагрэву працоўных пласцін 230°C.

Нататка:
- *Пры першым выкарыстанні магчыма з'яўленне старонняга паху ад награвальнага элемента, гэта дапушчальна.*

– Кнопкамі (6) «+» «-» усталюйце неабходную тэмпературу працоўных пласцін у інтэрвале ад 160–230°C з крокам у 10°C.

Нататка:
- *Міргаючыя значэнні тэмпературы і шкалы з левага боку дысплея (2) азначаюць, што адбываецца нагрэў працоўных пласцін (1), сведчанні тэмпературы, якія увесь час свецяцца, пазначаюць, што пласціны (1) нагрэліся да ўсталяванай тэмпературы і можна прыступаць да выпроствання валасоў.*
- *Пры ўсталёўцы тэмпературы памятайце, што нагрэў пласцін (1) адбываецца хутка, а іх астыванне патрабуе значна большага часу.*

– Размяркуйце валасы на пасмы шырынёй не больш за 4-5 см.
– Дачакайцеся нагрэву працоўных пласцін (1) да ўсталяванай тэмпературы.
– Сцісніце пласціны і перамясціце зашчапку фіксатара (3) направа да ўпора.
– Змясціце пасму валасоў паміж пласцінамі (1) і сцісніце іх. Падчас працы сціскайце працоўныя пласціны толькі ў зоне дзяржальні, не дакранайцеся да карпусу выпрамніка, краёў корпуса і працоўных пласцін (1).
– Патрымайце некалькі секунд і правядзіце выпрамніком па ўсёй даўжыні пасмы валасоў, злёгку сціскаючы пласціны.
– Паўтарайце працэдуру датуль, пакуль не завершыце выпроствание ўсіх валасоў.
– Па завяршэнні працэдуры выпроствання валасоў націсніце кнопку ўключэння/выключэння (5) «on/off» , падсвятленне дысплея (2) загасне.

Нататка:
- *Калі падчас працы не ажыццяўляўся націск кнопак (6) «+» «-», тады прыблізна праз 60 хвілін выпрамнік аўтаматычна адключыцца.*

– Па канчатку працы адключыце выпрамнік, націснуўшы кнопку (5) «on/off» і выміце вілку сеткавага шнура з разеткі, дачакайцеся поўнага астывання прылады.
– Сцісніце пласціны і зафіксуйце іх, перамясціўшы зашчапку фіксатара (3) налева да ўпора.

Чыстка і догляд
– Перад чысткай адключыце прыладу ад сеткі і дайце ёй цалкам астыць.
– Забараняецца апускаць корпус прылады, сеткавы шнур і вілку сеткавага шнура ў ваду ці любыя іншыя вадкасці.
– Праціраўце вонкавую паверхню корпуса і працоўныя пласціны мяккай вільготнай тканінай.
– Забараняецца выкарыстоўваць для чысткі прылады абразіўныя мыйныя сродкі і растваральнікі.

Захоўванне
– Перад тым як прыбраць прыладу на захоўванне, дайце ёй цалкам астыць і пераканайцеся, што корпус прылады чысты і сухі.
– Сцісніце пласціны і зафіксуйце іх, перамясціўшы зашчапку фіксатара (3) налева да ўпора.
– Не намотвайце сеткавы шнур на корпус прылады, бо гэта можа прывесці да яго пашкоджання.
– Для выгоды ў выкарыстанні прадугледжана завеса для падвешвання (4), на якой можна захоўваць выпрамнік пры ўмове, што ў гэтым становішчы на яго не будзе трапляць вада.
– Захоўвайце прыладу ў сухім прахалодным месцы, не даступным для дзяцей.

Тэхнічныя характарыстыкі
Напруга сілкавання: 220-240В, ~ 50/60Гц

Вытворца пакідае за сабой права змяняць характарыстыкі прылад без папярэдняга апавяшчэння

Тэрмін службы прылады не меней за 5 гадоў

Гарантыя
Падрабязнае апісанне умоў гарантыйнага абслугоўвання могут быць атрыманы у таго дылера, ў якога была набыта тэхніка. Пры звароце за гарантыйным абслугоўваннем абавязкова павінна быць прад'яўлена купчая альбо квітанцыя аб аплаце.

CE *Дадзены выраб адпавядае патрабаванням ЕМС, якія выказаны ў дырэктыве ЕС 89/336/ЕЕС, і палажэнням закона аб прытрымліванні напружання (73/23 ЕС)*

ЎЗБЕК

SOCH TO'G'RILAGICH VT-2309
Foydalanish qoidalari

Asosiy qismlari
1. Ish plastinalari
2. Displey
3. Mahkamlagichni yopgich
4. Ilib qo'yish uchun ilmoq
5. Ishlatish/o'chirish tugmasi «on/off»
6. Plastinalar haroratini belgilash tugmalari "+" "-"

DIQQAT! Jihozni suv to'ldirilgan joylar (vanna, basseyn va hk.) yaqinida ishlatmang.
- Jihozni vannaxonada ishlatganda, ishlatib bo'lgach uni elektrdan uzib qo'yish, ya'ni elektr shnur vilkasini rozetkadan chiqarib olish kerak, sababi fen tugmasi bosilib o'chirilgani bilan suv yaqin bo'lgani uchun xavfli bo'ladi;
- Qo'shimcha himoya bo'lishi uchun vannaxonadagi elektr tarmog'i zanjiriga nominal ishlab ketish toki 30mA dan ko'p bo'lmagan himoya qiluvchi o'chirish vositasini (HO'V) o'rnatish to'g'ri bo'ladi; uni o'rnatish uchun mutaxassisga murojaat qiling;

XAVFSIZLIK QOIDALARI
- Ishlatishdan oldin jihoz ishlaydigan elektr quvvati elektr tarmog'idagi quvvatga to'g'ri kelishini tekshirib ko'ring.
- Hech qachon ishlayotgan jihozni qarovsiz qoldirmang.
- Jihozni aerozol purkalayotgan, tez yonadigan suyuqliklar ishlatilayotgan joyda ishlatmang.
- Ishlatib bo'lgandan keyin va tozalashdan oldin jihozni albatta elektrdan ajratib qo'ying.
- Elektrdan ajratganda shnuridan emas, vilkasidan ushlab torting.
- O'ramdagi politelin xaltalar xavf tug'dirishi mumkin. Bo'g'ilib qolmaslik uchun o'ramni yosh bolalar qo'li yetmaydigan joyga qo'yib qo'ying. Xalta – o'yinchoq emas.
- Elektr vilkasini xo'l qo'l bilan ushlamang.
- Jihozni suv solingan vanna yoki qo'l yuvgichga tushib ketishi mumkin bo'lgan joyga qo'ymang, jihozni suvga yoki boshqa suyuqlikka solmang.
- Jihozni vannaga tushgan vaqtingizda ishlatmang.
- Agar jihoz suvga tushib ketsa tez elektr vilkasini rozetkadan chiqarib oling, shundan keyingina jihozni suvdan olish mumkin bo'ladi.
- Jihozni bolalar va imkoniyati cheklangan insonlarning qo'li yetmaydigan joyga qo'yib saqlang. Ular jihozni qarovsiz ishlatishlariga ruxsat bermang.
- Jihoz bolalar yoki imkoniyati cheklangan insonlarning ishlatishi uchun mo'ljallanmagan, ularning xavfsizligi uchun javob beradigan shaxs jihozni xavfsiz ishlatishni, noto'g'ri ishlatganda qanday xavf bo'lishi mumkinligini sodda va aniq qilib tushuntirganda ular jihozni ishlatishlari mumkin.
- Uyqungiz kelib turganda jihozni ishlatmang.
- Jihozni xo'l sochni, sun'iy yasama sochni to'g'rilashga ishlatmang.
- Jihozning issiq joylari yuz, bo'yin va tananing boshqa a'zolariga tegishidan ehtiyot bo'ling.
- Jihozni issiqqa sezuvchan joylarga, yumshoq yuzalarga (krovat, divan) qo'ymang va ustini yopib qo'ymang.
- Ehtiyot bo'ling! Jihoz elektrdan uzilgandan keyin ham ancha vaqtgacha issiq bo'lib turadi.
- Ishlayotganida jihozni faqat dastagidan ushlang. Ishlayotgan vaqtida soch to'g'rilagich uchiga qo'lingizni tekkizmang.
- Ishlatayotgan vaqtida elektr shnurini to'liq uzaytirib qo'yishni tavsiya qilamiz.
- Elekt shnuri
- issiq jismlarga tegmasligi,
- o'tkir qirralardan o'tmasligi.
- jihozni ko'tarish uchun ishlatilmasligi kerak.
- Vaqti-vaqti bilan elekt shnur shikastlanmaganini tekshirib turing.
- Elektr vilkasi, shnuri shikastlangan, bir ishlab bir ishlamayotgan, tushib ketgan jihozni ishlatish ta'qiqlanadi. Tuzatish uchun jihozni vakolatli xizmat markaziga olib boring.
- Jihozni olib qo'yishdan oldin sovushini kutib turing, hech qachon elektr shnurini unga o'ramang.

JIHOZ FAQAT UY SHAROITIDA ISHLATISHGA MO'LJALLANGAN.

Jihozni ishlatish
– Soch to'g'rilagichni qutisidan chiqarib oling, elektr shnurini to'liq uzaytiring.
– Jihozni elektrga ulashdan oldin jihoz ustida ko'rsatilgan elektr quvvati uyingiz elektr tarmog'idagi quvvatga to'g'ri kelishini tekshirib ko'ring.
– Elektr vilkani elektr rozetkaga ulang.
– Ishlatib bo'lgandan keyin Ishlatish/o'chirish tugmasini (5) „on/off" bosing, shunda ishlayotganini ko'rsatish chirog'i (2) yonadi, displeyda plastinalarning maksimal qizigani ko'rinadi 230°C.

Eslatma:
- *Birinchi marta ishlaganda qizitish elementidan hid chiqishi mumkin, bunday bo'lishi tabiiy hisoblanadi.*

– "+" "-" tugmalarini (6) bosib ish plastinalarining haroratini 160–230°C gacha 10°C oraliqda belgilang.

Eslatma:
- *Displeyning (2) chap tarafidagi o'chib yonib turadigan belgilar ish plastinalari (1) qiziyotganini bildiradi, chiroq shunchaki yonib tursa plastinalar o'rnatilgan haroratda qizib bo'lgan bo'ladi va sochni to'g'irlash mumkin bo'ladi.*
- *Haroratni o'rnatayotganingizda plastinalar (1) tez qizishi, sovishi esa ma'lum vaqt talab qilishini esda saqlang*

– Sochni yaxshilab tarab, eni 4-5 sm dan oshmaydigan tutamlarga ajratib chiqing.
– Plastinalar (1) o'rnatilgan haroratgacha qizishini bir pas kutib turing.
– Plastinalarni qising va mahkamlagich yopgichini (3) o'ng tomonga oxirigacha suring.
– Ildiziga yaqin soch tutamini joyidan qo'lingizga oling, soch tutamini issiq plastinalar (1) orasiga kiriting va plastinalarni qising. Ish plastinalarini (1) faqat dastagidan ushlang, ishlayotganda soch to'g'rilagich korpusiga, uchiga tegib ketmang.
– Bir necha sekund shunday ushlab turing, so'ng plastinalarini (1) sal bosib jihozni butun soch uzunligi bo'ylab yurgazing.
– Sochingizning hammasi to'g'rilanguncha shuni qaytarasiz.
– Sochingizni to'g'rilab bo'lgach ishlatish/o'chirish "on/off" tugmasini (5) bosib jihozni o'chiring, displey (2) o'chadi.

Eslatma:
- *Ishlayotganda "+" "-" tugmalari (6) bosilmasa, soch to'g'irlagich taxminan 60 minutlardan keyin o'zi avtomatik o'chadi.*

– Ishlab bo'lgach ishlatish/o'chirish "on/off" tugmasini (5) bosib jihozni o'chiring, elektr vilkasini elektr rozetkadan uzing, jihoz to'liq sovushini kuting.
– Plastinalarni qising va mahkamlagich yopgichini (3) chap tomonga oxirigacha suring.

Tozalash va ehtiyot qilish
- Tozalashdan oldin jihozni elektrdan ajrating, sovushini kutib turing.
- Jihozni suvga yoki boshqa suyuqliklarga solish ta'qiqlanadi.
- Korpusi sirtini, ishlash plastinalarini yumshoq nam mato bilan arting.
- Jihozni tozalash uchun qirib tozalaydigan vositalar, eritgichlarni ishlatish ta'qiqlanadi.

Saqlash
- Jihozni saqlashga olib qo'yishdan oldin sovushini kutib turing, korpusi quruq bo'lishi kerak.
- Plastinalarni qising va mahkamlagich yopgichini (3) chap tomonga oxirigacha suring.
- Elektr shnurini jihoz korpusiga o'ramang, sababi o'ralganda shnur shikastlanishi mumkin.
- Ishlatish oson bo'lishi uchun jihozga ilmoq (4) qo'yilgan, agar suv tegmasa unga soch to'g'rilagichni ilib qo'yish mumkin.
- Jihozni salqin, quruq va bolalarning qo'li yetmaydigan joyda saqlang.

Texnik xususiyatlari
Ishlaydigan elektr quvvati: 220-240V, ~50/60Hz

Ishlab chiqaruvchi oldindan ogohlantirmasdan jihoz xususiyatlarini o'zgartirish huquqini saqlab qoladi.

Jihozning ishlash muddati kamida 5 yil

Kafolat shartlari
Ushbu jihozga kafolat berish masalasida hududiy diler yoki ushbu jihoz xarid qiningan kompaniyaga murojaat qiling. Kassa cheki yoki xaridni tasdiqlaydigan boshqa bir moliyaviy hujjat kafolat xizmatini berish sharti hisoblanadi.

CE *Ushbu jihoz 89/336 YAES Ko'rsatmasi asosida belgilangan va Quvvat kuchini belgilash Qonunida (73/23 YAES) aytilgan YAXS talablariga muvofiq keladi*

VITEK

АУДИО-ВИДЕО И БЫТОВАЯ ТЕХНИКА

VT-2309

Hair straightener

Выпрямитель для волос

Инструкция по эксплуатации

GB Manual instruction 2
DE Die betriebsanweisung 3
RUS Инструкция по эксплуатации 4
KZ Пайдалану нұсқасы 5
RO/MD Instrucțiune de exploatare 6
CZ Návod k použití 7
UA Інструкція з експлуатації 8
BEL Інструкцыя па эксплуатацыі 9
UZ Фойдаланиш қоидалари 10

www.vitek.ru

GB
A production date of the item is indicated in the serial number on the technical data plate. A serial number is an eleven-unit number, with the first four figures indicating the production date. For example, serial number 0606xxxxxxx means that the item was manufactured in June (the sixth month) 2006.

DE
Das Produktionsdatum ist in der Seriennummer auf dem Schild mit technischen Eigenschaften dargestellt. Die Seriennummer stellt eine elfstellige Zahl dar, die ersten vier Zahlen bedeuten dabei das Produktionsdatum. Zum Beispiel bedeutet die Seriennummer 0606xxxxxxx, dass die Ware im Juni (der sechste Monat) 2006 hergestellt wurde.

RUS
Дата производства изделия указана в серийном номере на табличке с техническими данными. Серийный номер представляет собой одиннадцатизначное число, первые четыре цифры которого обозначают дату производства. Например, серийный номер 0606xxxxxxx означает, что изделие было произведено в июне (шестой месяц) 2006 года.

KZ
Бұйымның шығарылған мерзімі техникалық деректері бар кестедегі сериялық нөмірде көрсетілген. Сериялық нөмір он бір саннан тұрады, оның бірінші төрт саны шығару мерзімін білдіреді. Мысалы, сериялық нөмір 0606xxxxxxx болса, бұл бұйым 2006 жылдың маусым айында (алтыншы ай) жасалғанын білдіреді.

RO/MD
Data fabricării este indicată în numărul de serie pe tabelul cu datele tehnice. Numărul de serie reprezintă un număr din unsprezece cifre, primele patru cifre indicînd data fabricării. De exemplu, dacă numărul de serie este 0606xxxxxxx, înseamnă că produsul dat a fost fabricat în iunie (luna a asea) 2006.

CZ
Datum výroby spotřebiče je uveden v sériovém čísle na výrobním štítku s technickými údaji. Sériové číslo je jedenáctimístní číslo, z nichž první čtyři číslice znamenají datum výroby. Například sériové číslo 0606xxxxxxx znamená, že spotřebič byl vyroben v červnu (šestý měsíc) roku 2006.

UA
Дата виробництва виробу вказана в серійному номері на табличці з технічними даними. Серійний номер представляє собою одинадцятизначне число, перші чотири цифри якого означають дату виробництва. Наприклад, серійний номер 0606xxxxxxx означає, що виріб був виготовлений в червні (шостий місяць) 2006 року.

BEL
Дата вытворчасці вырабу паказана ў серыйным нумары на таблічке з тэхнічнымі дадзенымі. Серыйны нумар прадстаўляе сабою адзінаццатае число, першыя чатыры лічбы якога абазначаюць дату вытворчасці. Напрыклад, серыйны нумар 0606xxxxxxx азначае, што выраб быў зроблен ў чэрвені (шосты месяц) 2006 года.

UZ
Mahsulot ishlab chiqarilgan muddat texnik xususiyatlari yozilgan yorliqdagi seriya raqamida ko'rsatilgan. Seriya raqami o'n bitta raqamdan iborat bo'ladi, birinchi to'rtta son ishlab chiqarilgan sanani bildiradi. Misol uchun, seriya raqami 0606xxxxxxx bo'lsa, mahsulot iyun (oltinchi oy) 2006 yili ishlab chiqarilgan bo'ladi.

VT 2309INSTR.indd 2 15.08.2011 18:29:33